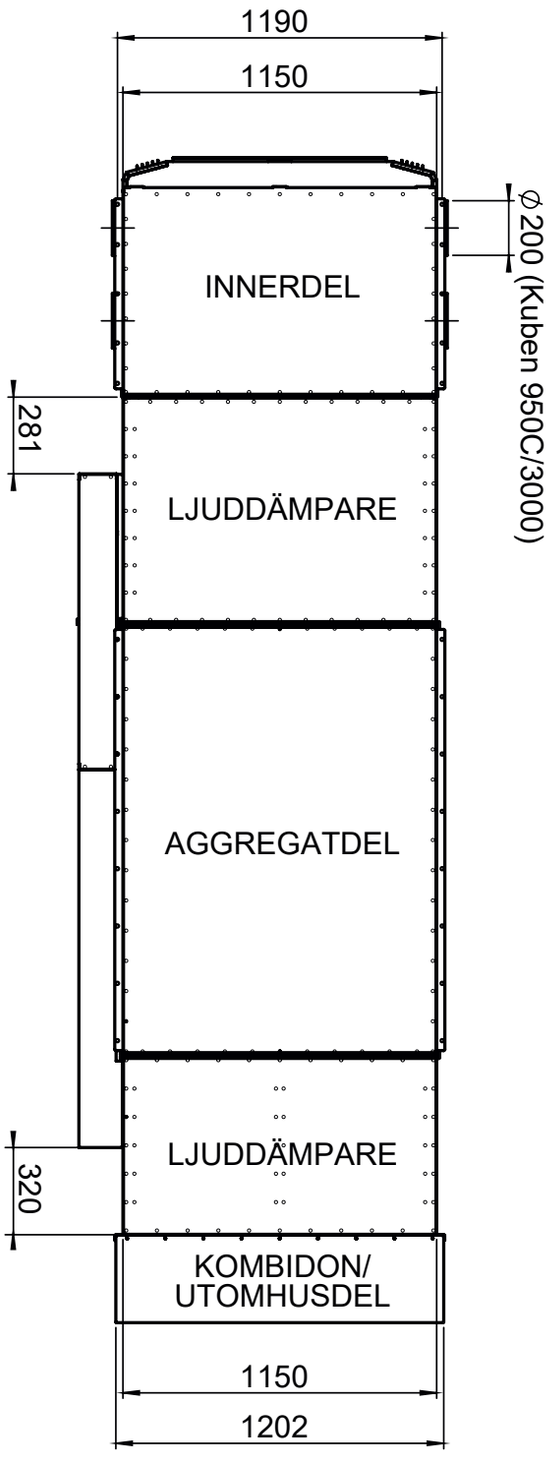
1190
1150
INNERDEL
∅200 (Kuben 950C/3000)
281
LJUDDÄMPARE
AGGREGATDEL
LJUDDÄMPARE
320
KOMBIDON/
UTOMHUSDEL
1150
1202

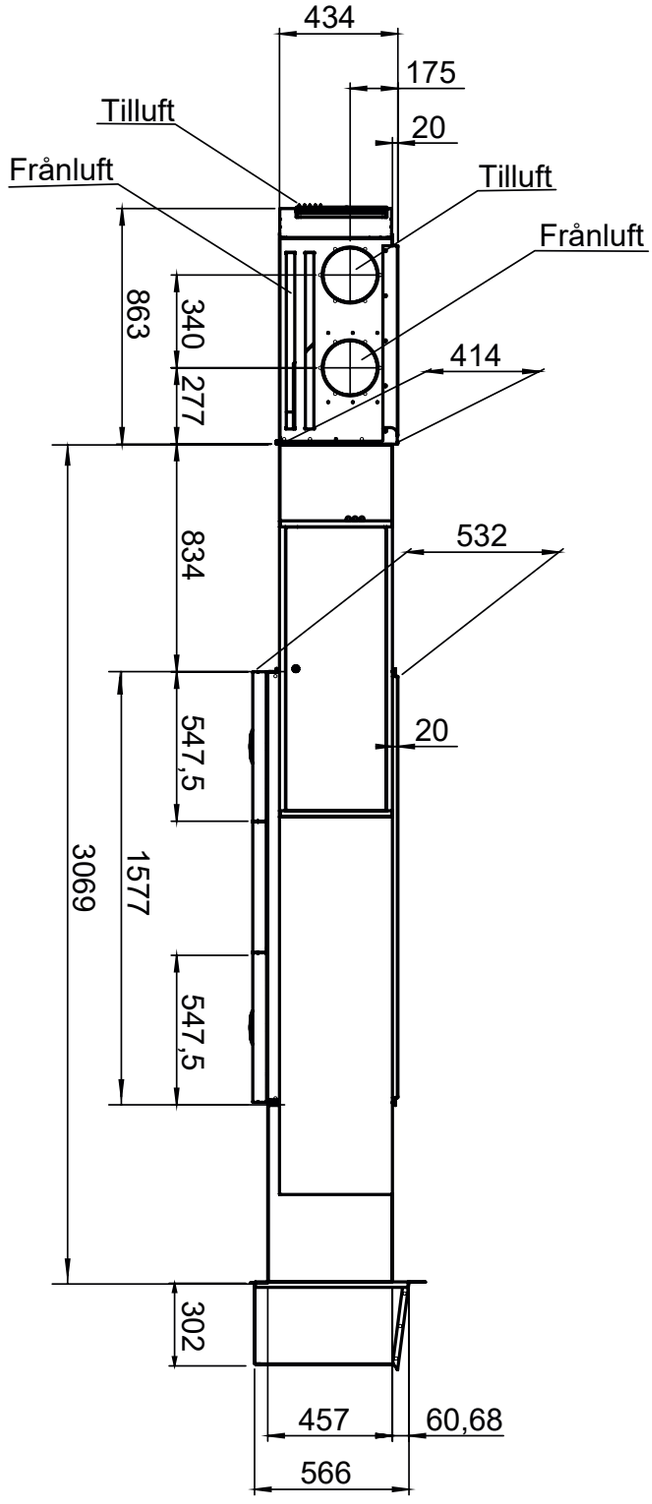
434
175
20
Tilluft
Frånluft
Tilluft
Frånluft
863
340
277
414
834
532
20
547,5
3069
1577
547,5
302
457
60,68
566