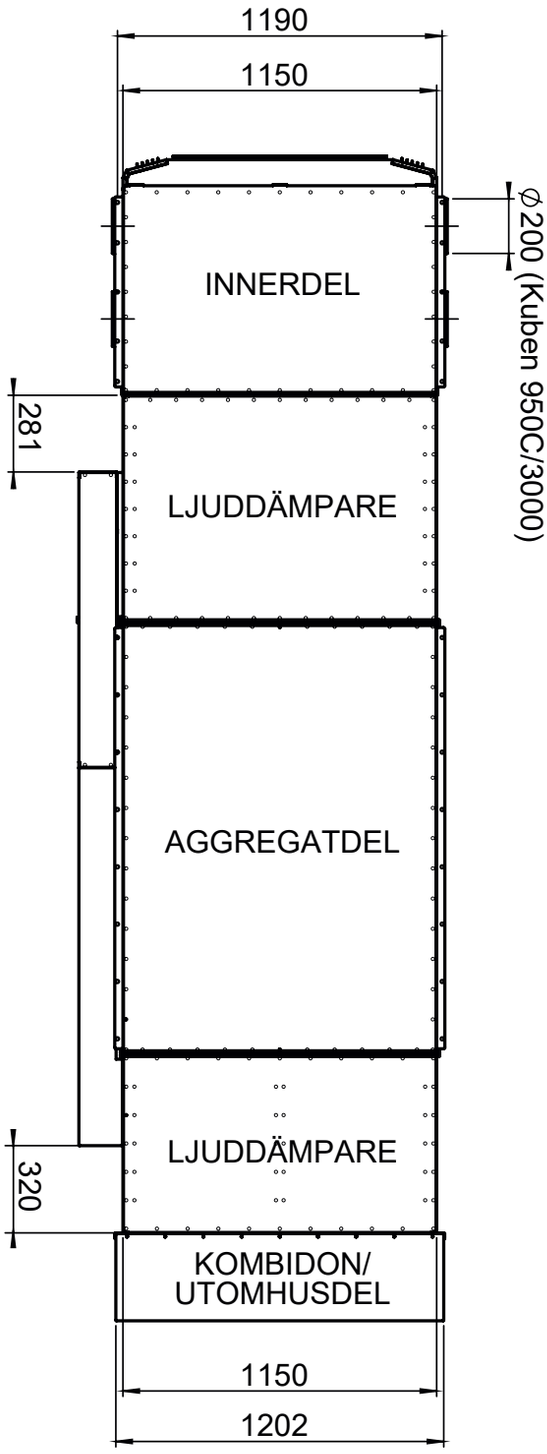

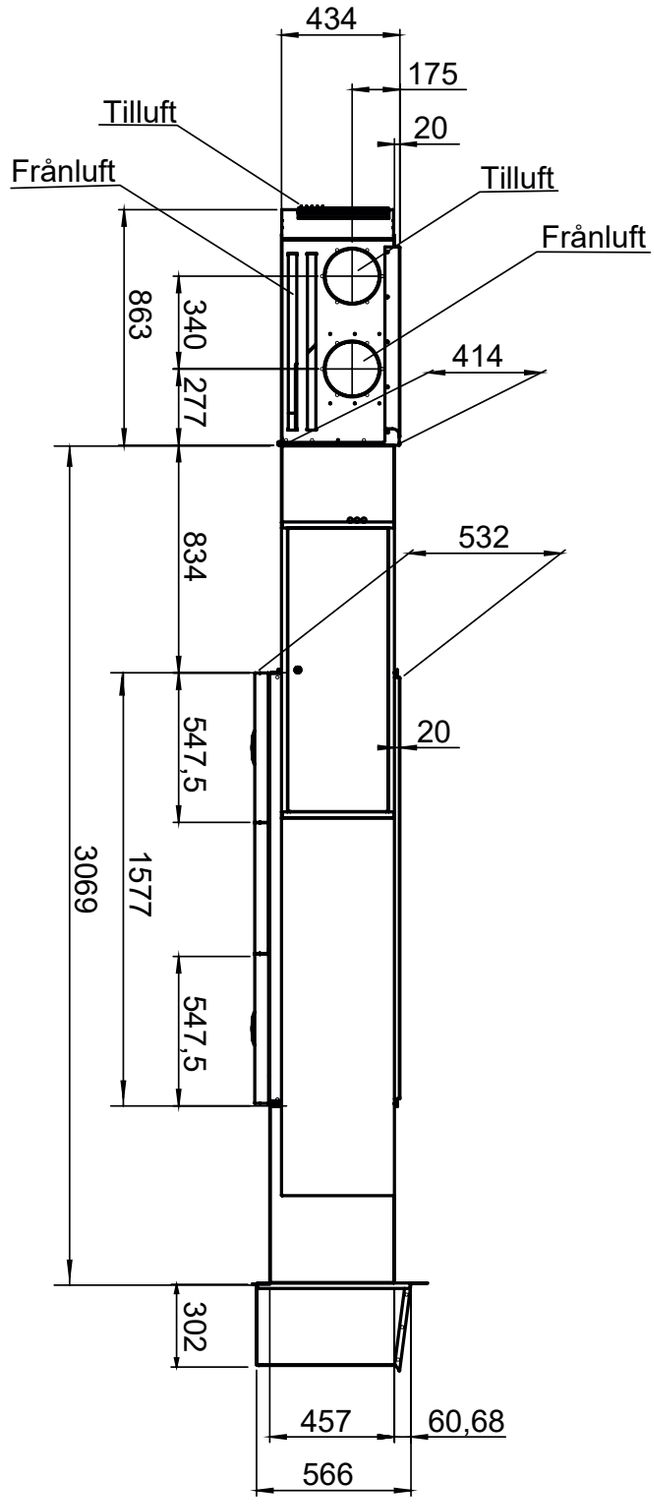

<u>För fler alternativ se i broschyren under fliken "Dokument"</u>