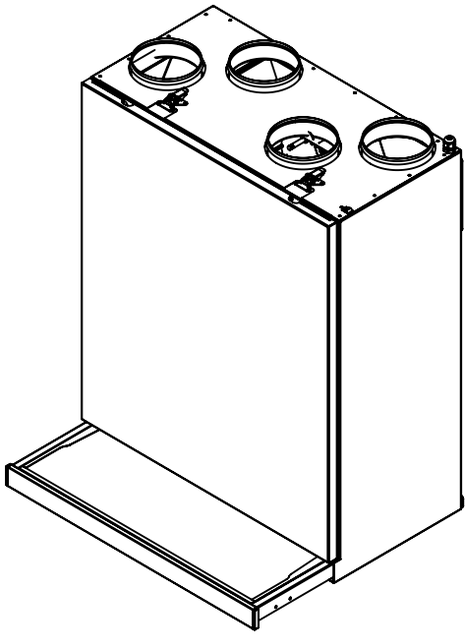

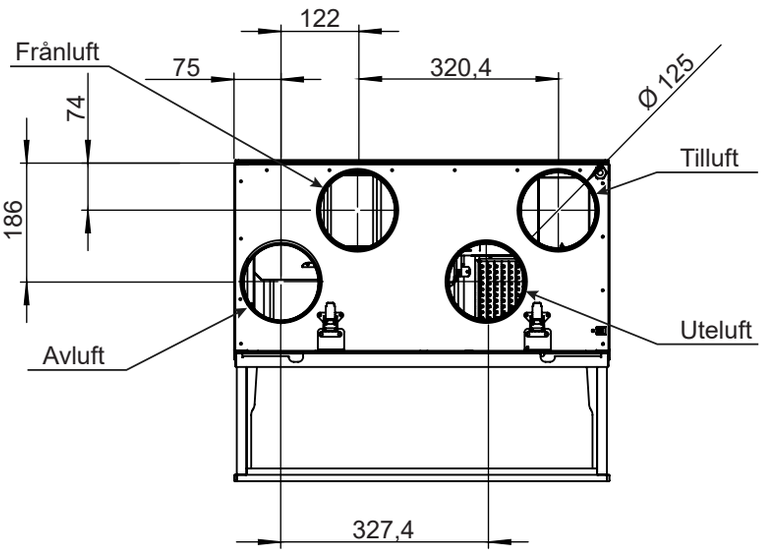
122
Frånluft
75
320,4
Ø 125
74
Tilluft
186
Uteluft
Avluft
327,4

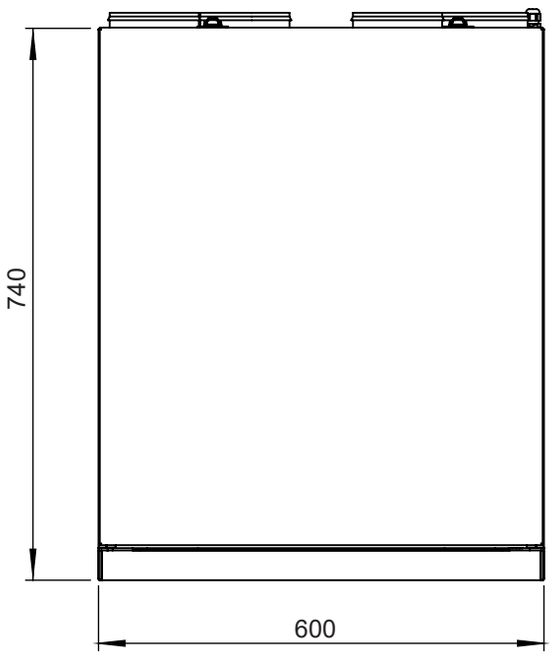
740
600

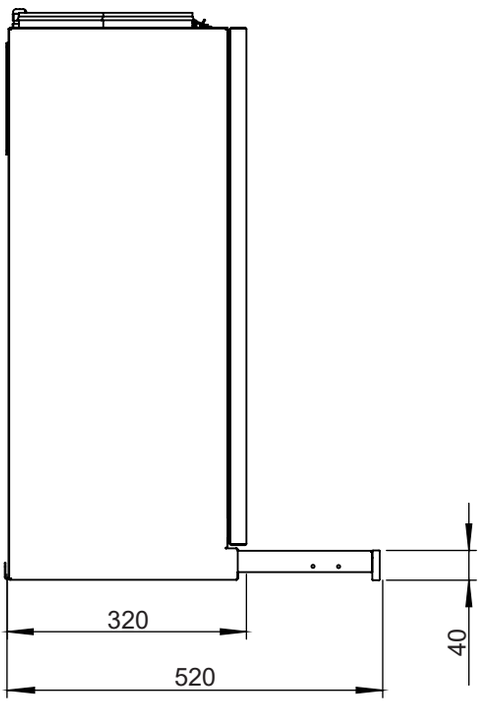
320
520
40